Transport product in original box to maintain integrity
Transportez le produit dans sa boîte d'origine pour en préserver l'intégrité
Transporte el producto en la caja original para mantener la integridad

ITM. / ART. 1812373

FLOOR MIRROR
MIROIR DE SOL
ESPEJO DE SUELO

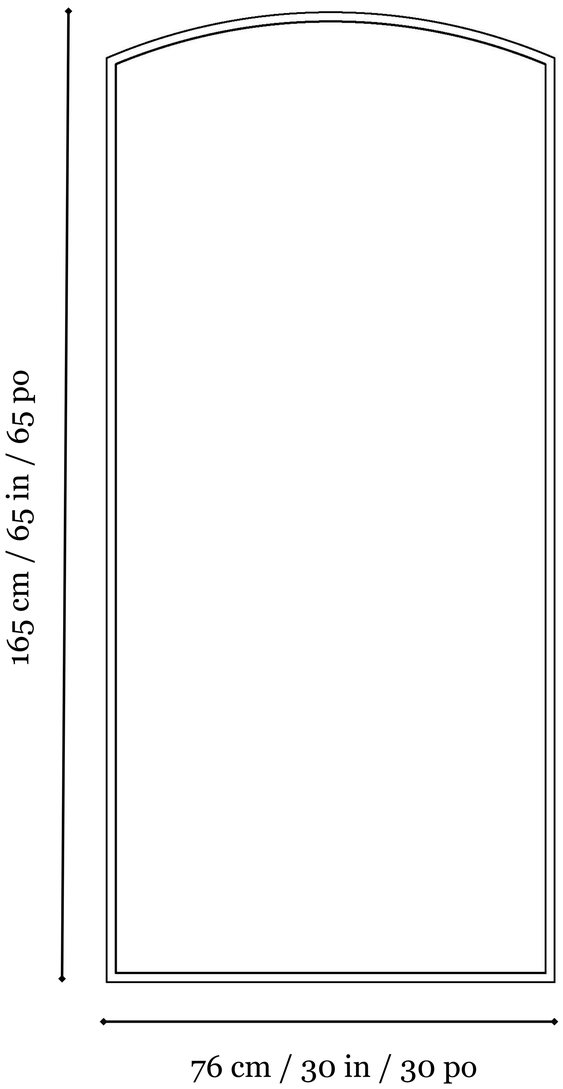

COSTCO ONLINE
MORE ITEMS • DELIVERED TO YOUR DOOR

COSTCO EN LIGNE
PLUS GRAND CHOIX DE PRODUITS • LIVRAISON À VOTRE PORTE

COSTCO EN LÍNEA
MAYOR SELECCIÓN DE ARTÍCULOS • ENTREGA A DOMICILIO

COSTCO.COM • COSTCO.CA • COSTCO.COM.MX • COSTCO.CO.UK
COSTCO.COM.AU • COSTCO.CO.KR • COSTCO.CO.JP • COSTCO.COM.TW

SPAIN, FRANCE, ICELAND, SWEDEN, NEW ZEALAND, AND CHINA DO NOT SELL MERCHANDISE ONLINE.
LES ENTREPÔTS COSTCO EN ESPAGNE, EN FRANCE, EN ISLANDE, EN SUÈDE, EN NOUVELLE-ZÉLANDE ET EN CHINE N'OFFRENT PAS DE MARCHANDISES EN LIGNE.
ESPAÑA, FRANCIA, ISLANDIA, SUECIA, NUEVA ZELANDA Y CHINA NO VENDEN PRODUCTOS ONLINE.

- For indoor use only
- Assembly required
- Accessories not included

- Utilisation à l'intérieur uniquement
- Assemblage necessaire
- Accessoires non inclus

- Solo para uso en interiors
- Requiere montaje
- Accesorios no incluidos

ITM. / ART. 1812373

Made in China / Fabriqué en Chine / Hecho en China

ITM. / ART. 1812373

Ø15mm

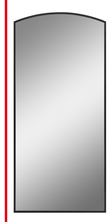

BLACK FLOOR MIRROR
MIROIR DE SOL NOIR
ESPEJO DE SUELO NEGRO

ITM. / ART. 1812373

Transport product in original box to maintain integrity
Transportez le produit dans sa boîte d'origine pour en préserver l'intégrité
Transporte el producto en la caja original para mantener la integridad

ITM. / ART. 1812373

FLOOR MIRROR
MIROIR DE SOL
ESPEJO DE SUELO

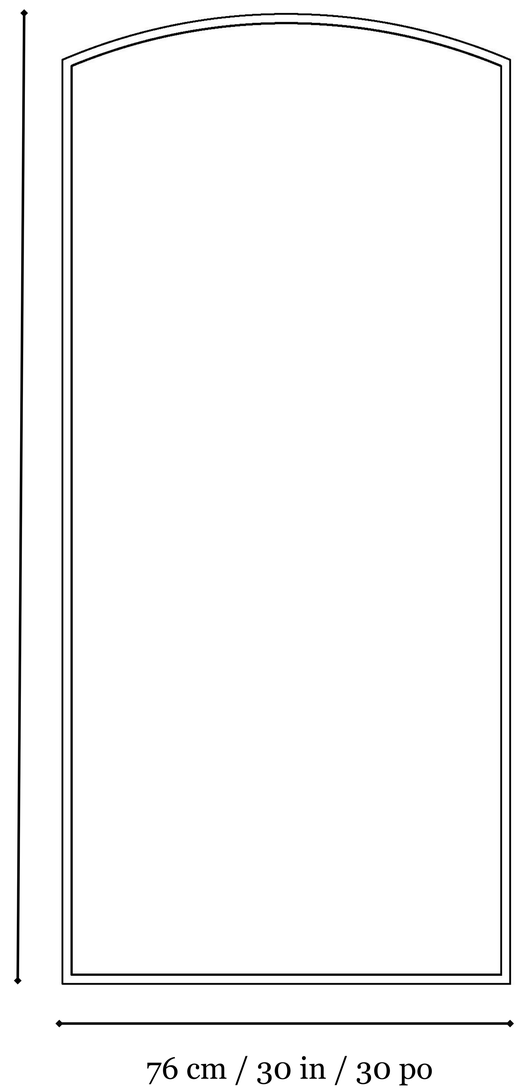

Distributed by:
Costco Wholesale Corporation
P.O. Box 34535
Seattle, WA 98124-1535
USA
1-800-774-2678
www.costco.com

Costco Wholesale Canada Ltd.*
415 W. Hunt Club Road
Ottawa, Ontario
K2E 1C6, Canada
1-800-463-3783
www.costco.ca
* faisant affaire au Québec sous le nom les Entrepôts Costco

Importado por:
Importadora Primex S.A. de C.V.
Blvd. Magnocentro No. 4
San Fernando La Herradura
Huixquilucan, Estado de México
C.P. 52765
RFC: IPR-930907-S70
(55)-5246-5500
www.costco.com.mx

Costco Wholesale Australia Pty Ltd
17-21 Parramatta Road
Lidcombe NSW 2141
Australia
www.costco.com.au

Costco Wholesale UK Ltd /
Costco Online UK Ltd
Hartspring Lane
Watford, Herts
WD25 8JS
United Kingdom
01923 213113
www.costco.co.uk

Costco Wholesale Spain S.L.U.
Polígono Empresarial Los Gavilanes
C/ Agustín de Betancourt, 17
28906 Getafe (Madrid) España
NIF: B86509460
900 111 155
www.costco.es

Costco Wholesale Iceland ehf.
Kauptún 3-7 , 210 Gardabaer
Iceland
www.costco.is

Costco France
1 avenue de Bréhat
91140 Villebon-sur-Yvette
France
01 80 45 01 10
www.costco.fr

Costco Wholesale Japan Ltd.
2 Kakuchi, 2 Gaiku, Kaneda-Nishi
361 Urikura, Kisarazu shi
Chiba, 292-0007 Japan
0570-200-800
www.costco.co.jp

Costco Wholesale Sweden AB
Box 614
114 11 Stockholm
Sweden
www.costco.se

Costco Wholesale Korea, Ltd.
40, Iljik-ro
Gwangmyeong-si
Gyeonggi-do, 14347, Korea
1899-9900
www.costco.co.kr

Costco Wholesale New Zealand Limited
2 Gunton Drive
Westgate
Auckland 0814
New Zealand
www.costco.co.nz

Costco (China) Investment Co., Ltd.
Room 01 Mezzanine
No. 5178, Kang Xin Highway
Pudong New District
Shanghai
China 201315
+86-21-6257-7065

CWC

ITM. / ART. 1812373
005710807672
GW / BRUT : 28 KGS
NW / NET : 21 KGS
0.146 m³
QTY / QTÉ / CONT.: 1
1 / 242
MADE IN CHINA
FABRIQUÉ EN CHINE
HECHO EN CHINE

US CA AU NZ UK — RECYCLABLE CORRUGATED BOX
CA — BOÎTE EN CARTON ONDULÉ RECYCLABLE
MX — CAJA DE CARTÓN CORRUGADO RECICLABLE
JP — ダンボール
CN — 纸
IS SE — PAPPERS FÖRPACKNINGAR
ES — RECICLA Al Azul
FR — ÉLÉMENTS D'EMBALLAGE À SÉPARER ET À DÉPOSER DANS LE BAC DE TRI

Made in China / Fabriqué en Chine / Hecho en China

ITM. / ART. 1812373

2037.50mm

1965.00 mm

ITM. / ART. 1812373
Floor Mirror / Miroir au sol / Espejo de suelo
Instructions / Instructions / Instrucciones

Length/ Longueur/ Longitud: 76 cm / 30 in / 30 po
Height / Hauteur / Altura: 165 cm / 65 in / 65 po

⚠ IMPORTANT, RETAIN FOR FUTURE REFERENCE: READ CAREFULLY

- For indoor use only.
- Assembly required.
- Accessories not included.
- Do not hang on the wall.

CARE:

- Wipe clean with a soft, dry cloth or static duster.
- Always avoid the use of harsh chemicals or abrasive cleaners as they may cause damage to the fixture's finish.

WARRANTY:

Product warranty guards against product defects; valid one (1) year from the date of purchase to the customer.

AUSTRALIA: Our goods come with guarantees that cannot be excluded under the Australian Consumer Law. You are entitled to a replacement or refund for a major failure and for compensation for any other reasonably foreseeable loss or damage. You are also entitled to have the goods repaired or replaced if the goods fail to be of acceptable quality and the failure does not amount to a major failure.

For parts or customer service call 1-888-671-5883 (English or Spanish)
Monday-Friday 9:00 – 5pm (PST)

⚠ IMPORTANT, CONSERVER POUR RÉFÉRENCE FUTURE: LIRE ATTENTIVEMENT

- Utilisation à l'intérieur uniquement.
- Assemblage nécessaire.
- Accessoires non inclus.
- Ne pas accrocher au mur.

SOIN:

- Nettoyez-le avec un chiffon doux et sec ou un dépoussiéreur statique.
- Évitez toujours d'utiliser des produits chimiques agressifs ou des nettoyants abrasifs, car ils risquent d'endommager la finition de l'appareil.

GARANTIE:

La garantie du produit protège contre les défauts du produit ; elle est valable un (1) an à compter de la date d'achat par le client.

AUSTRALIE : Nos articles sont offerts avec des garanties qui ne peuvent connaître d'exclusions au regard de la loi australienne sur la protection des consommateurs. Vous avez droit au remplacement ou au remboursement en cas de défaillance majeure de votre article ainsi qu'à une compensation en cas de perte ou de dommage prévisible. Vous avez aussi droit à la réparation ou au remplacement de l'article s'il n'est pas d'une qualité acceptable et que la défaillance n'est pas majeure.

Pour les pièces détachées ou le service après-vente, appelez le 1-888-671-5883 (Anglais ou Espagnol).
Du lundi au vendredi 9:00 – 5pm (PST)

⚠ IMPORTANTE, CONSÉRVELO PARA FUTURAS CONSULTAS: LEER ATENTAMENTE

- Solo para uso en interiores.
- Requiere montaje.
- Accesorios no incluidos.
- No colgar en la pared.

CUIDADO:

- Limpiar con un paño suave y seco o un plumero estático.
- Evite siempre el uso de productos químicos agresivos o limpiadores abrasivos, ya que pueden dañar el acabado de la luminaria.

GARANTÍA:

La garantía del producto protege contra defectos del producto; válida un (1) año a partir de la fecha de compra al cliente.

AUSTRALIA: Nuestros productos cuentan con garantías que no se pueden excluir bajo las Leyes del Consumidor de Australia. Usted tiene derecho a un cambio o devolución en caso de un fallo importante y a una compensación por cualquier otra pérdida o daño razonablemente previsible. También tiene derecho a la reparación o reemplazo de los bienes, si éstos no cumplen con una calidad aceptable y el fallo no constituye un fallo importante.

Para piezas o atención al cliente llame al 1-888-671-5883 (Inglés o Español)
De lunes a viernes 9:00 – 5pm (PST)

Distributed by:
Costco Wholesale Corporation
P.O. Box 34535
Seattle, WA 98124-1535
USA
1-800-774-2678
www.costco.com

Costco Wholesale Canada Ltd.*
415 W. Hunt Club Road
Ottawa, Ontario
K2E 1C5, Canada
1-800-463-3783
www.costco.ca
* faisant affaire au Québec sous le nom les Entrepôts Costco

Importado por:
Importadora Primex S.A. de C.V.
Blvd. Magnocentro No. 4
San Fernando La Herradura
Huixquilucan, Estado de México
C.P. 52765
RFC: IPR-930907-S70
(55)-5246-5500
www.costco.com.mx

Costco Wholesale Australia Pty Ltd.
17-21 Parramatta Road
Lidcombe NSW 2141
Australia
www.costco.com.au

Costco Wholesale UK Ltd /
Costco Online UK Ltd
Hartspring Lane
Watford, Herts
WD25 8JS
United Kingdom
01923 213113
www.costco.co.uk

Costco Wholesale Spain S.L.U.
Polígono Empresarial Los Gavilane
C/ Agustín de Betancourt, 17
28906 Getafe (Madrid) España
NIF: B86509460
900 111 155
www.costco.es

Costco Wholesale Iceland ehf.
Kauptún 3-7, 210 Gardabaer
Iceland
www.costco.is

Costco France
1 avenue de Bréhat
91140 Villebon-sur-Yvette
France
01 80 45 01 10
www.costco.fr

Costco Wholesale Japan Ltd.
2 Kakuchi, 2 Gaiku, Kaneda-Nishi
361 Urikura, Kisarazu shi
Chiba, 292-0007 Japan
0570-200-800
www.costco.co.jp

Costco Wholesale Korea, Ltd.
40, Iljik-ro
Gwangmyeong-si
Gyeonggi-do, 14347, Korea
1899-9900
www.costco.co.kr

Costco Wholesale New Zealand Limited
2 Gunton Drive
Westgate
Auckland 0814
New Zealand
www.costco.co.nz

Costco (China) Investment Co., Ltd.
Room 01 Mezzanine
No. 5178, Kang Xin Highway
Pudong New District
Shanghai
China 201315
+86-21-6257-7065

Costco Wholesale Sweden AB
Box 614
114 11 Stockholm
Sweden
www.costco.se

Made in China / Fabriqué en Chine / Fabricado en China

ANTI-TIP KIT FOR FLOOR MIRROR

1. This tip restraint must be attached to a wall stud using the 2 in screw (C).
2. Locate your desired space on the wall you want to secure the tip restraint and the mirror.
3. Drill a hole into a stud and secure a bracket (A) into place using the 2 in screw (C).
4. Lace the end of the restraint strap (B) through the hole on the bracket (A) attached to the wall and through the D-ring (D) on the back of the mirror. Bring both ends of the restraint cable together and tighten the nut on the threaded end of the cable until tight.

ENSEMBLE ANTI-BASCULEMENT POUR MIROIR DE SOL

1. Ce dispositif anti-basculement doit être fixé à un montant mural à l'aide de la vis de 2 po (C).
2. Localisez l'endroit où vous voulez fixer le dispositif anti-basculement sur le mur pour tenir le miroir en place.
3. Percez un trou dans un montant mural et fixez un support (A) en place à l'aide de la vis de 2 po (C).
4. Passez l'extrémité du câble de retenue (B) à travers le trou du support (A) fixé au mur et à travers l'anneau en D (D) au dos du miroir. Rapprochez les deux extrémités du câble de retenue et serrez l'écrou sur l'extrémité filetée du câble jusqu'à ce qu'il soit bien serré.

KIT ANTIVUELCO PARA ESPEJO DE SUELO

1. Esta sujeción de la punta debe fijarse a un montante de pared utilizando el tornillo de 2 pulg (C).
2. Localice el espacio deseado en la pared en el que desea fijar la sujeción de la punta y el espejo.
3. Taladre un orificio en un montante y fije un soporte (A) en su lugar utilizando el tornillo de 2 pulg (C).
4. Pase el extremo de la correa de sujeción (B) por el orificio del soporte (A) fijado a la pared y por la anilla D (D) de la parte posterior del espejo. 5. Junte ambos extremos del cable de sujeción y apriete la tuerca del extremo roscado del cable hasta que quede apretado.
5.
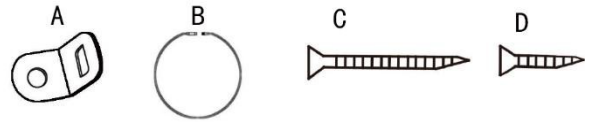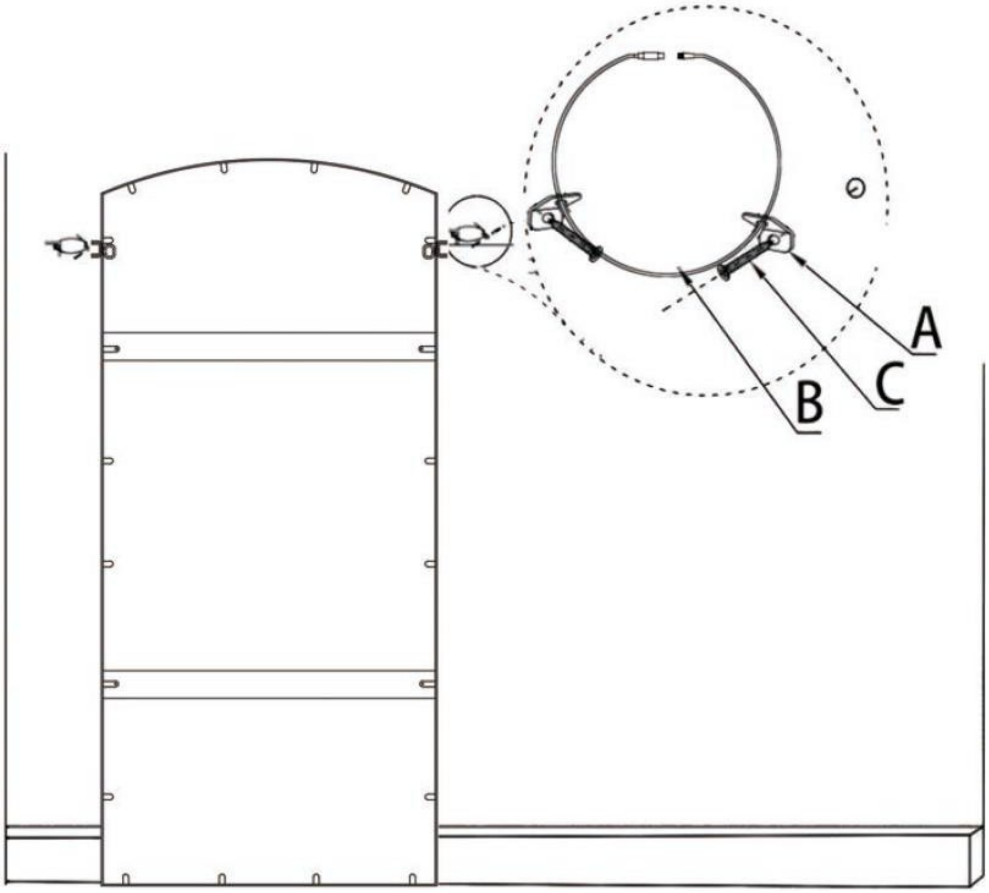
Parts / Pièces / Piezas